COOL HEAD

DRINKS | Vetrine bibite

DRINK COOLERS ▶ COOLERS VERTICALI ▶ BIANCO ▶ CON OPALINA

TKG 1000S

CUSTOMIZATION AVAILABLE
PERSONALIZZAZIONE DISPONIBILE

+1° | +10°

55 mm | K1 +0°C +7°C | F ENERGY CLASS | CC2 +32°C 65RH

LED | GAS R290

DETTAGLI

Termostato Digitale

Serratura di serie

Luce interna LED verticale

Caratteristiche generali

- Drink cooler verticale 1000 Lt. con opalina publicitaria •
- Armadio in acciaio verniciato bianco sia interno che esterno •
- Cornice della porta di colore nero con maniglia integrata •
- Refrigerazione Ventilata •
- Sbrinamento automatico a fermata compressore •
- Schiumatura in Ciclopentano (55mm di spessore per lato) •
- Termostato Digitale •
- Luce interna verticale LED / Luce LED per opalina •
- Guarnizione Estraibile •
- Ripiani regolabili: 4 Pcs + 1 Pcs sul fondo •
- Porta autochiudente •
- Doppio vetro temperato di sicurezza •
- Serratura di serie •
- N.4 Ruote per un facile posizionamento + N.2 Piedi antiribaltamento •
- Classe energetica: F •

INGOMBRO PRODOTTO

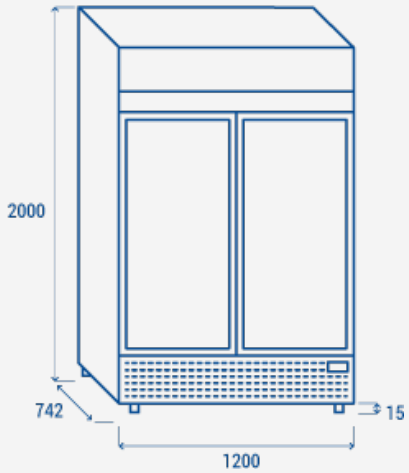

Specifiche tecniche

Capacità	**967 L**
Temperatura	**K1 (0°C~+7°C)**
Consumo	**6.8 kWh/24h**
Potenza Nominale	**1000 W**
Rumorosità	**56 dB(A)**
Peso Netto	**164 Kg**
Peso Lordo	**178 Kg**
Dimensioni Esterne (LxPxH mm)	**1200x742x2000**
Dimensioni Interne (LxPxH mm)	**1090x572x1533**
Dimensioni Imballo (LxPxH mm)	**1260x800x2160**
Quantita di carico 20'/40'/40'HQ	**11/24/24**

CERTIFICAZIONI

CE RoHS

COOL HEAD EUROPE
We make the world a cooler place

www.coolheadeurope.com